socle de prise tableau incliné - plastron 87x71, fixation 70x52

Description de l'article	
Référence	12736
EAN	4024941127363
Groupe de produits	socle de prise tableau Quick-Connect incliné
Intensité	16A
Nombre de pôles	4p
Disposition des phases	3P+PE
Emplacement du contact de protection	7h
Tension	480 à 500V

Bals Elektrotechnik GmbH & Co. KG D-57399 Kirchhundem - Albaum
phone: +49(0)2723/771-0 / fax: +49(0)2723/771-177 / email: info@bals.com

Description de l'article	
Fréquence	50 et 60Hz
Indice de protection	IP44
Code couleur	noir
Couleur de l’appareil	couv. rabatt. noir RAL 9005, boîtier gris RAL 7035
Connectique	technique de connexion à ressort sans vis avec bornes à ressort de traction avec contact Kontex
Section maximale des conducteurs	4,0 mm²
Entrée de câble	autre
Hauteur de l'appareil en mm	90mm
Largeur de l'appareil en mm	71mm
Profondeur de l'appareil en mm	96mm
Dimension verticale du plastron en mm	87mm
Dimension horizontale du plastron en mm	71mm
Écartement vertical entre les trous de perçage en mm	70mm
Écartement horizontal entre les trous de perçage en mm	52mm
Matériau du boîtier	polyamide
Contacts	le porte-contacts est en polyamide, les contacts sont en laiton nu

Autres caractéristiques techniques	
	L'inclinaison est de 20°

Bals Elektrotechnik GmbH & Co. KG D-57399 Kirchhundem - Albaum
phone: +49(0)2723/771-0 / fax: +49(0)2723/771-177 / email: info@bals.com

Données logistiques	
Poids unitaire	0.122 Kg / null
Type d'emballage	null
Contenu	1 ST
EAN	4024941127363
Longueur	96 mm
Largeur	71 mm
Hauteur	90 mm
Poids	0,123 kg
Volume	613,44 ccm
Type d'emballage	null
Contenu	10 ST
EAN	4024941829298
Longueur	245 mm
Largeur	177 mm
Hauteur	185 mm
Poids	1,353 kg
Volume	7 140 ccm

Bals Elektrotechnik GmbH & Co. KG D-57399 Kirchhundem - Albaum
phone: +49(0)2723/771-0 / fax: +49(0)2723/771-177 / email: info@bals.com

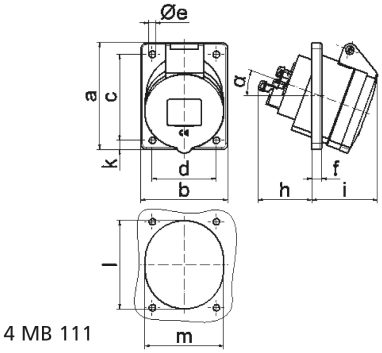

4 MB 111

Ampere Polzahl	16 3	16 4	16 5
a	68,0	87,0	87,0
b	62,0	71,0	71,0
c	47,0	70,0	70,0
d	47,0	52,0	52,0
e ø	5,5	5,5	5,5
f	8,0	5,5	5,5
h	46,0	46,0	46,0
i	50,0	54,0	54,0
k	-	9,5	9,5
l	56,0	65,0	72,0
m	51,0	58,0	64,0
α	20°	20°	20°
Leiter mm^2 min	1,5	1,5	1,5
Leiter mm^2 max	4	4	4

Bals Elektrotechnik GmbH & Co. KG D-57399 Kirchhundem - Albaum
phone: +49(0)2723/771-0 / fax: +49(0)2723/771-177 / email: info@bals.com